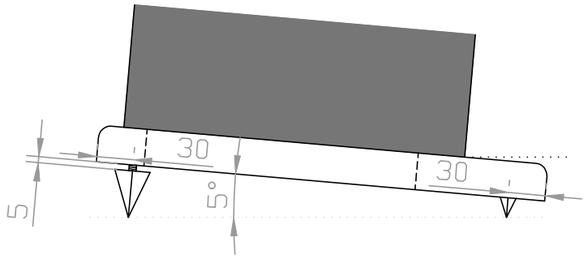

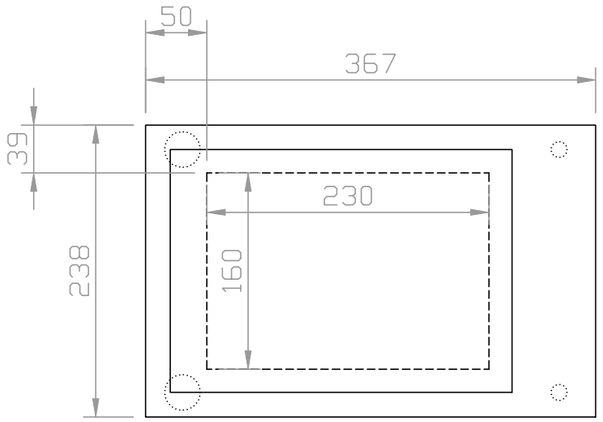

Pieds

Bois : MDF 30mm
Pointes de découplage :
- Avant : Monacor SPS-30
- Arrière : Monacor SPS-10

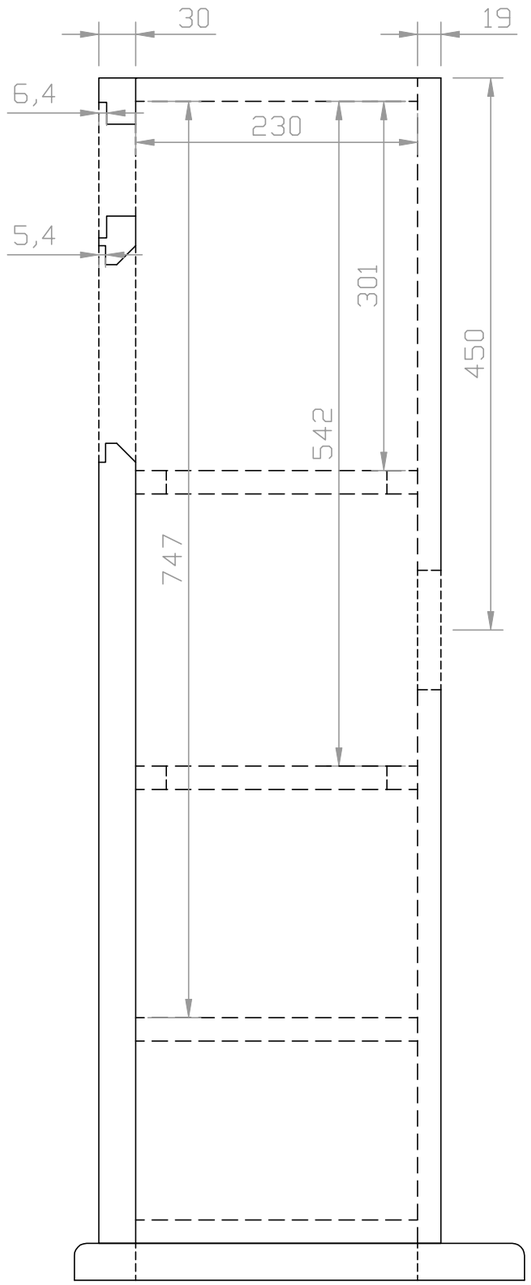

Coupe transversale

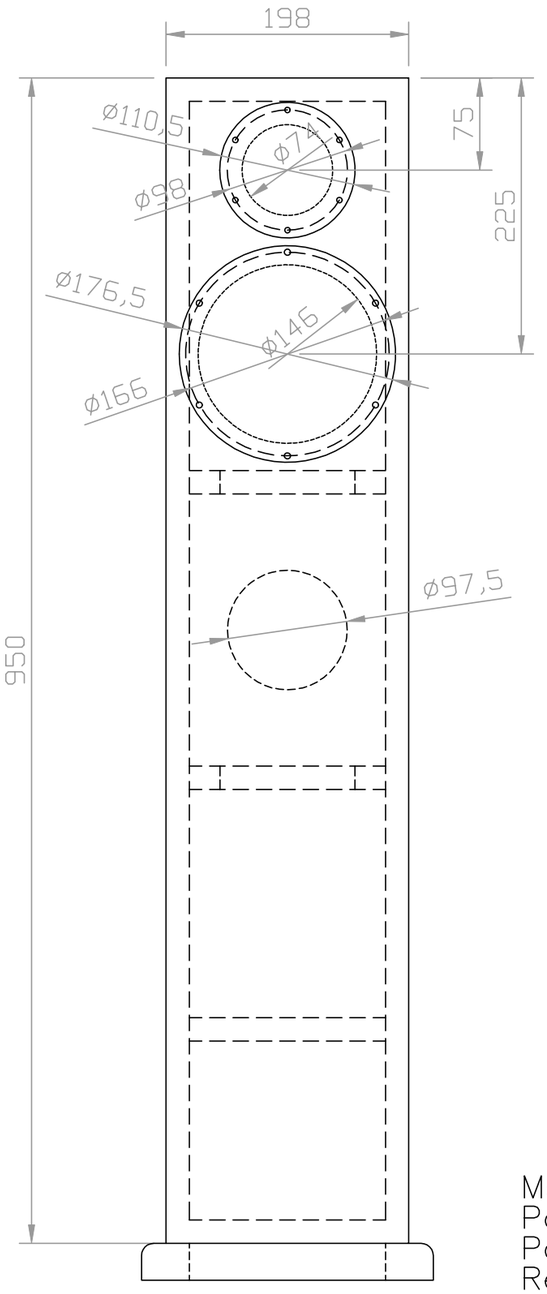

Coupe longitudinale

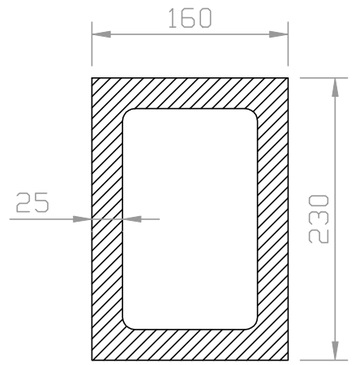

Renfort

Médium / MDF :
Panneaux av et ar : 30mm
Panneaux latéraux : 19mm
Renforts : 19mm

Modèle : CNO-T25	Echelle : 1/5
Cotations exprimées en mm.	Bois : MDF
Design : Troels GRAVESEN	(C) 2010

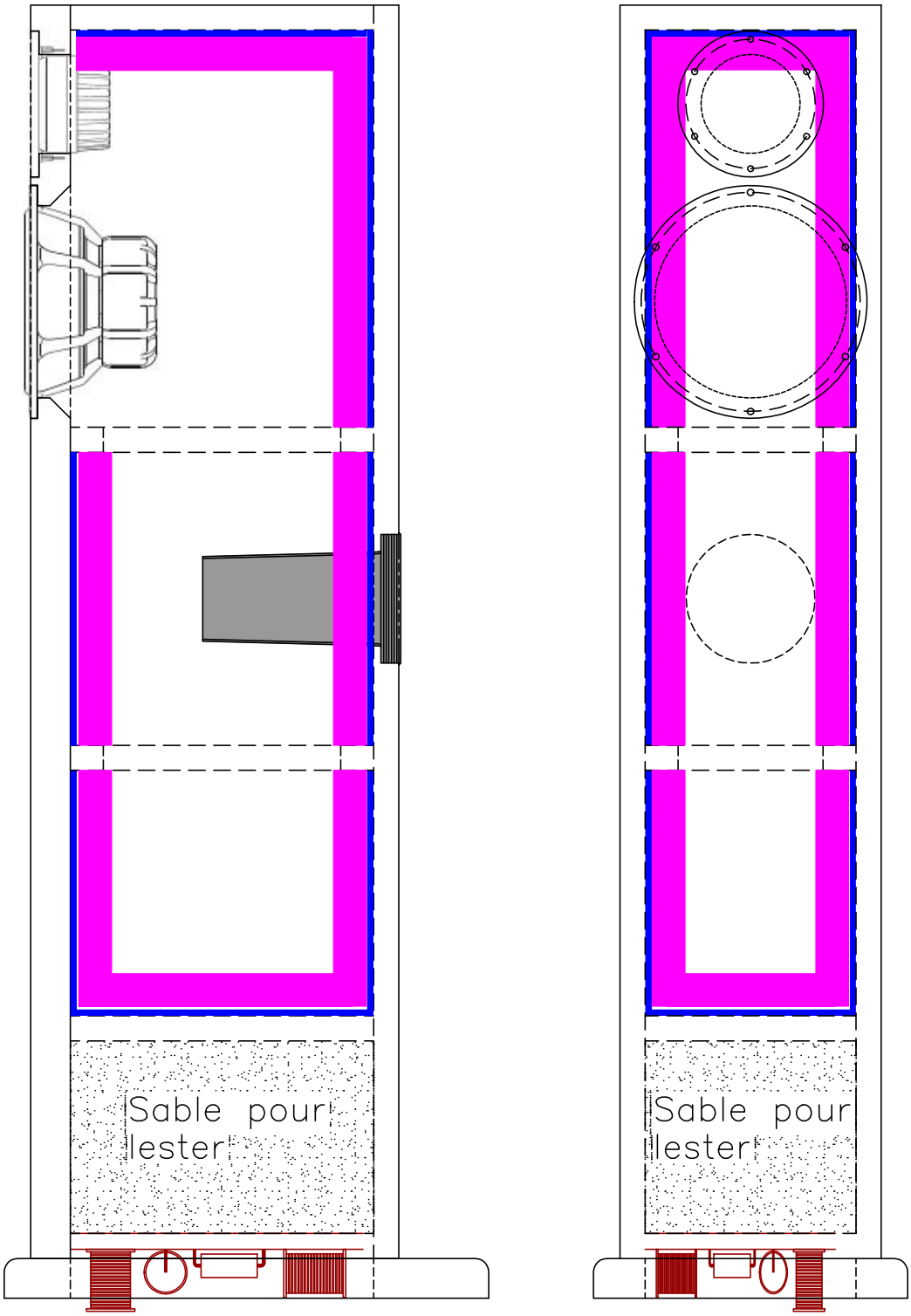

Plaques de bitume
épaisseur 5mm

Mousse polyester
épaisseur 25mm

Modèle : CNO-T25	Echelle : 1/5
Cotations exprimées en mm.	Bois : MDF
Design : Troels GRAVESEN	(C) 2010

Cotes construction (−5mm par coté)
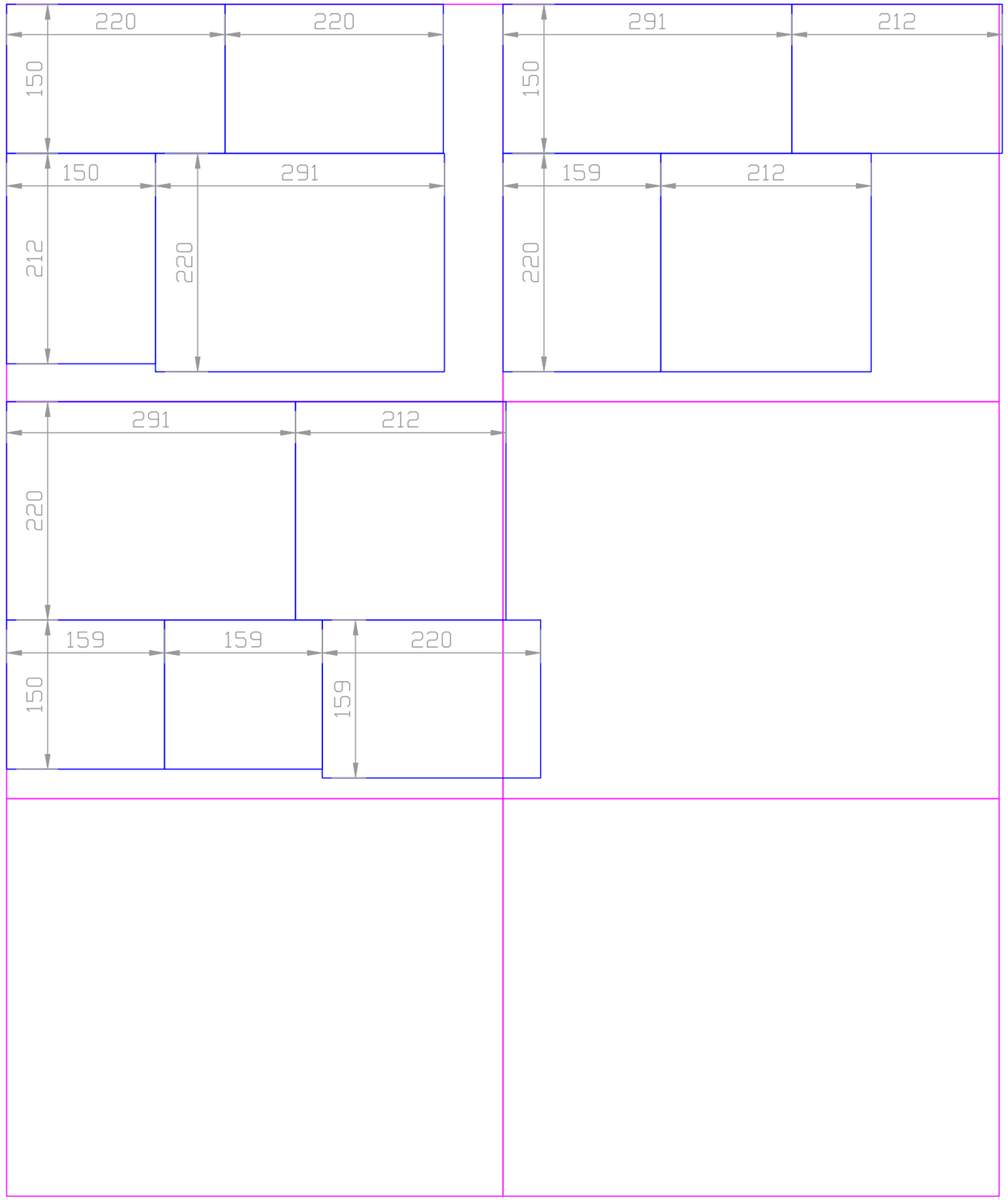
Plaques bitume : 400x500